INDUR Antriebstechnik AG

INDUR

Getriebemotoren bis 550 W

Motoréducteurs jusqu'à 550 W

Gear motors up to 550 W

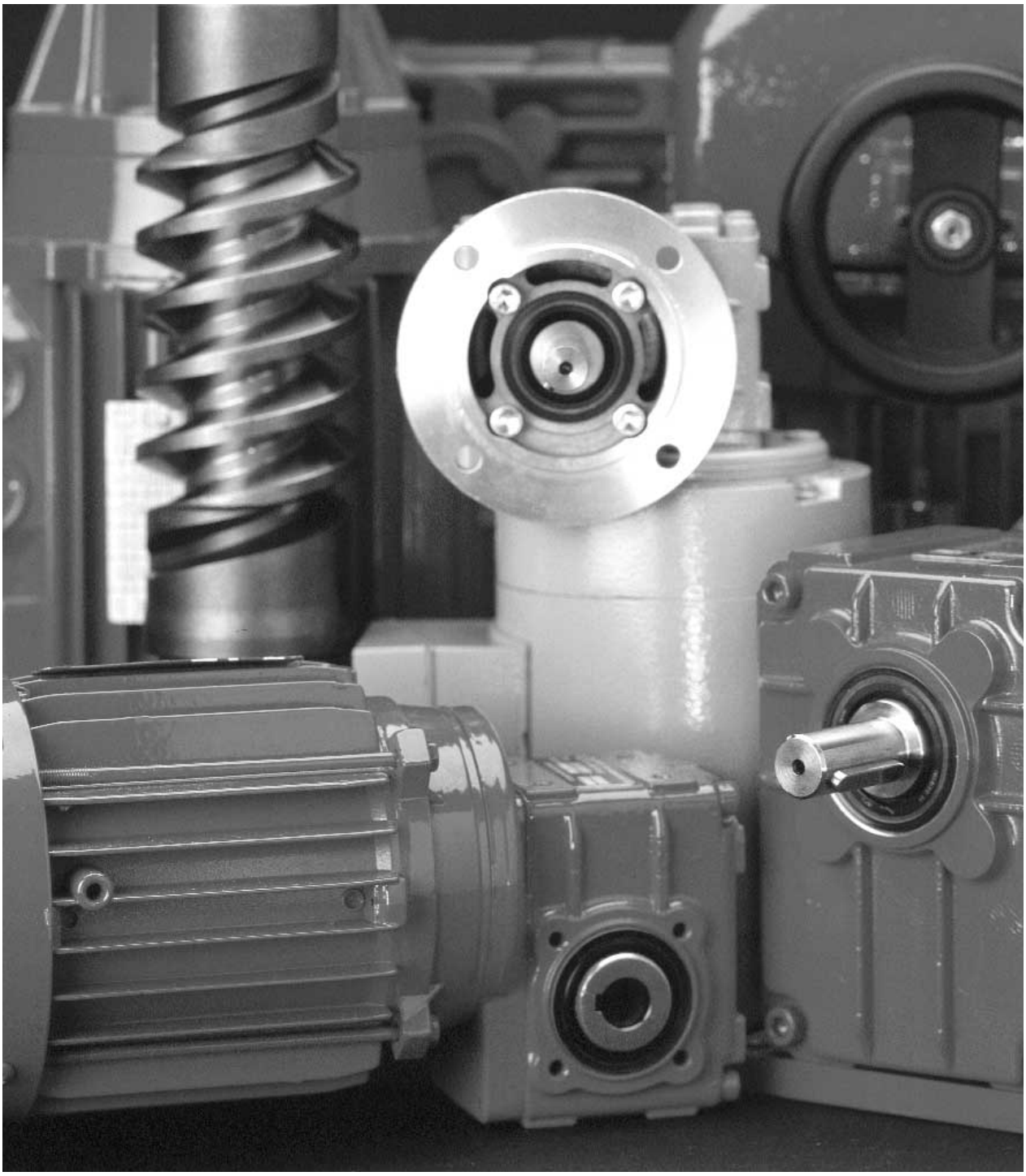

MULTIFORM

99.1.4910

Unser Know-how ist Ihr Antrieb.

Inhaltsübersicht
Sommaire
Contents

Seite
Page
Page

Allgemeines	3
Généralités	3
General	3

	Getriebetyp *Type du réducteur* Gearbox type	Abtriebsdrehzahl *Vitesse de sortie* Output speed [min-1]	Motorleistung] *Puissance Moteur* Motor power [W]	Drehmoment *Couple de sortie* Output torque [Nm]	
Schneckengetriebemotoren	**A 31**	14.00 – 470	30 – 180	10	4 - 5
Motoréducteurs à vis sans fin	**A 31/25-W**	0.37 – 58	30 – 120	10	6 - 7
Worm geared motors	**A 40**	17.50 – 410	120 – 550	30	8 - 9
	A 40/25-W	0.35 – 46	30 – 180	30	10 - 11

	Getriebetyp *Type du réducteur* Gearbox type	Abtriebsdrehzahl *Vitesse de sortie* Output speed [min-1]	Motorleistung] *Puissance Moteur* Motor power [W]	Drehmoment *Couple de sortie* Output torque [Nm]	
Stirnradgetriebemotoren	**US 302**	23.50 – 360	30 – 120	25	12 - 13
Motoréducteurs à engrenages cylindriques	**US 303**	3.50 – 34.5	30 – 120	25	14 - 15
	US 362	20.00 – 338	120 – 550	60	16 - 17
Helical geared motors	**US 363**	3.90 – 35	30 – 120	60	18 - 19

Anfrage- und Bestellformular	20
Formulaire pour demande d'offre et commande	20
Demand and order form	20

Allgemeines

Getriebe

Die MULTIFORM-Reihe umfasst ein- und zweistufige Schneckengetriebe sowie zwei- und dreistufige Stirnradgetriebe. Alle Typen werden standardmässig mit Drehstrommotoren ausgerüstet.
Die Gehäuse sind aus einer Alu-Legierung gefertigt und sämtliche Wellen sind kugelgelagert. Die Innenteile sind hochpräzis bearbeitet und alle Typen sind an allen Flächen (ausgenommen Eintriebsseite) mit Gewindelöchern versehen. Optional sind Fussplatte oder Flansch erhältlich.

Maximale Drehmomente

Die maximalen Abtriebsmomente sind Nennwerte für den Kurzzeitbetrieb, die in Sonderfällen evtl. auch überschritten werden können. Bei Dauerbetrieb empfehlen wir eine Ausnützung von ca. 70% dieser Nennwerte. In Grenzfällen ist eine Rückfrage notwendig.

Schmierung

MULTIFORM-Getriebe sind mit einem synthetischen Schmiermittel gefüllt und müssen normalerweise über die ganze Lebensdauer nicht nachgeschmiert werden. Das eingesetzte Schmiermittel ist mit herkömmlichen Mineralölen oder -fetten nicht mischbar. Die Getriebe sind vollkommen geschlossen und können in jeder Einbaulage ohne Änderung verwendet werden. Zulässige Umgebungstemperatur bis +40° C. Gegen Mehrpreis ist eine lebensmittelverträgliche Schmierung lieferbar.

Motoren

Die angebauten Drehstrommotoren werden normalerweise in Schutzart IP54 und für Anschlussspannung 230/400V, 50Hz geliefert.
Weitere Ausführungen wie Mehrspannungsbereich, Schutzart IP55, Isolationsklasse F, mit Temperaturkontakten für Betrieb mit Frequenzumrichtern, Sonderspannungen etc. sind ebenfalls möglich.

Anstelle von Drehstrommotoren sind auf Anfrage auch Einphasen-, Gleichstrom-, Permanentmagnet-, Brems-, Servomotoren, etc. lieferbar.

Généralités

Réducteurs

La série MULTIFORM se compose de réducteurs à vis sans fin, à double vis sans fin et de réducteurs à roues cylindriques à double et triple réduction. Tous les types sont équipés de moteurs à courant triphasé. Les boîtiers sont fabriqués en aluminium, et tous les arbres sont montés sur roulements à billes. Les pièces intérieures sont travaillées à haute précision, et tous les types sont montables de tous les côtés (à l'exception du côté d'entrée) par trous taraudés. Sur demande avec patte ou flasque.

Couples maximaux

Les couples de sortie max. sont des valeurs nominales pour un fonctionnement intermittent. Dans des cas spéciaux, ces valeurs peuvent évent. être dépassées. Pour un fonctionnement permanent, nous vous conseillons de limiter ces couples à 70% des valeurs nominales. Pour des cas limites, veuillez nous contacter.

Lubrification

Les réducteurs MULTIFORM sont remplis d'un lubrifiant synthétique pour réducteurs et normalement n'ont pas besoin d'une lubrification supplémentaire durant toute leur durée de vie. Le lubrifiant appliqué n'est pas miscible avec des graisses ou huiles traditionnelles. Les réducteurs sont hermétiques et peuvent être montés dans toutes les positions. La température ambiante max. tolérée est de + 40° C. Une lubrification selon norme alimentaire est livrable contre supplément de prix.

Moteurs

Les moteurs à courant triphasé montés sont normalement livrés en protection IP54 et pour une tension de raccordement de 230/400V, 50Hz.
D'autres exécutions comme gamme multitension, protection IP55, classe d'isolation F, avec contacts thermiques pour mise en service avec convertisseur de fréquence, tensions spéciales, etc. sont également livrables.

Egalement livrables sont, sur demande, au lieu de moteurs à courant triphasé, des moteurs monophasés, à courant continu, à aimant permanent, autofreinants, moteurs servo, etc.

General

Gears

The MULTIFORM range comprises worm gears with single and double reduction and helical gears with double and triple reduction. All types are standard equipped with A.C. motors.
The casings are manufactured in aluminium alloy, and all shafts are mounted on ballbearings. The inner parts are worked with high precision, and all types can be mounted on all surfaces (except input surface) with tapped holes, on request with footplate or flange.

Maximal Torques

The max. output torques are nominal values for short-time operation. In special cases these values can ev. be passed over. For continuous operation we recommend an utilization of about 70% of these nominal values. For limit cases we ask you to contact us.

Lubrication

The MULTIFORM gearboxes are factory-filled with a synthetic lubricant and should not, under normal conditions, require any relubrication during the entire working life. The employed lubricant is not miscible with traditional mineral oils or greases. The gearboxes are completely closed and can be mounted in any position without modification. The admissible ambient temperature is + 40° C. A food compatible lubrication is available against additional charge.

Motors

The mounted A.C. motors are usually delivered with protection IP54 for connexion tension 230/400V, 50Hz.
Additional executions such as range of multitension, protection IP55, insulation class F, with temperature contacts for operation with frequency controller, special tensions a.s.o. are also available.

On request single phase, D.C,, permanent magnet, brake motors, servomotors, a.s.o. can also be delivered instead of A.C. motors.

A 31

Auswahltabelle
Tableau de choix
Selection table

Motorleistung [W] *Puissance moteur [W]* Motor power [W]		30	60	90	90	120	120	180
Motordrehzahl [min^{-1}] *Vitesse moteur [min^{-1}]* Motor speed [min^{-1}]		1400	1400	1400	2800	1400	2800	2800
Pos. gemäss Motordatentabelle *Pos. selon tableau caractéristiques moteur* Pos. according to table motordata		**1**	**3**	**4**	**5**	**6**	**7**	**9**
n_2 [min^{-1}]	$i_{Nenn.}$			M_2 [Nm]				
14	100	7	10*	-	-	-	-	-
18	75	5	10*	-	-	-	-	-
23	60	5	9	10*	-	-	-	-
28	50	4	9	10*	-	-	-	-
37	38	4	8	10*	-	-	-	-
37	75	-	-	-	-	-	10*	10*
47	30	3	7	10*	-	10*	-	-
47	60	-	-	-	-	-	10*	10*
56	25	3	6	9	-	10*	-	-
70	20	3	5	8	-	10*	-	-
94	15	2	4	6	-	9	-	-
94	30	-	-	-	-	-	7	10*
112	25	-	-	-	5	-	-	9
140	20	-	-	-	4	-	-	8
140	10	2	3	5	-	6	-	-
168	8	1	3	4	-	-	-	-
186	15	-	-	-	3	-	5	7
200	7	1	2	3	-	5	-	-
233	6	-	2	3	-	4	-	-
280	10	-	-	-	2	-	3	5
350	8	-	-	-	2	-	3	4
400	7	-	-	-	2	-	2	4
470	6	-	-	-	1	-	2	3

n_2 [min^{-1}] = Abtriebsdrehzahl · *vitesse de sortie* · output speed
i = Untersetzung · *réduction* · reduction

M_2 [Nm] = Abtriebsdrehmoment · *couple de sortie* · output torque

* Achtung: Die Motorleistung ist grösser als die zugelassene Getriebeleistung. M_2 = Grenzdrehmoment für Kurzzeitbetrieb
** Attention: La puissance du moteur est plus élevée que la puissance nominale du réducteur. M_2 = couple max. pour un fonctionnement intermittent*
* Attention: The motor power is higher than the admissible gear power. M_2 = maximum torque for short-time running

B 14/..

Standard: unlakiert, Lackierung optional
Standard: sans peinture, peinture en option
Standard: without painting, painting on request

Fussplatte: optional, lose geliefert
Patte: en option, livrée séparément
Footplate: on request, separate delivery

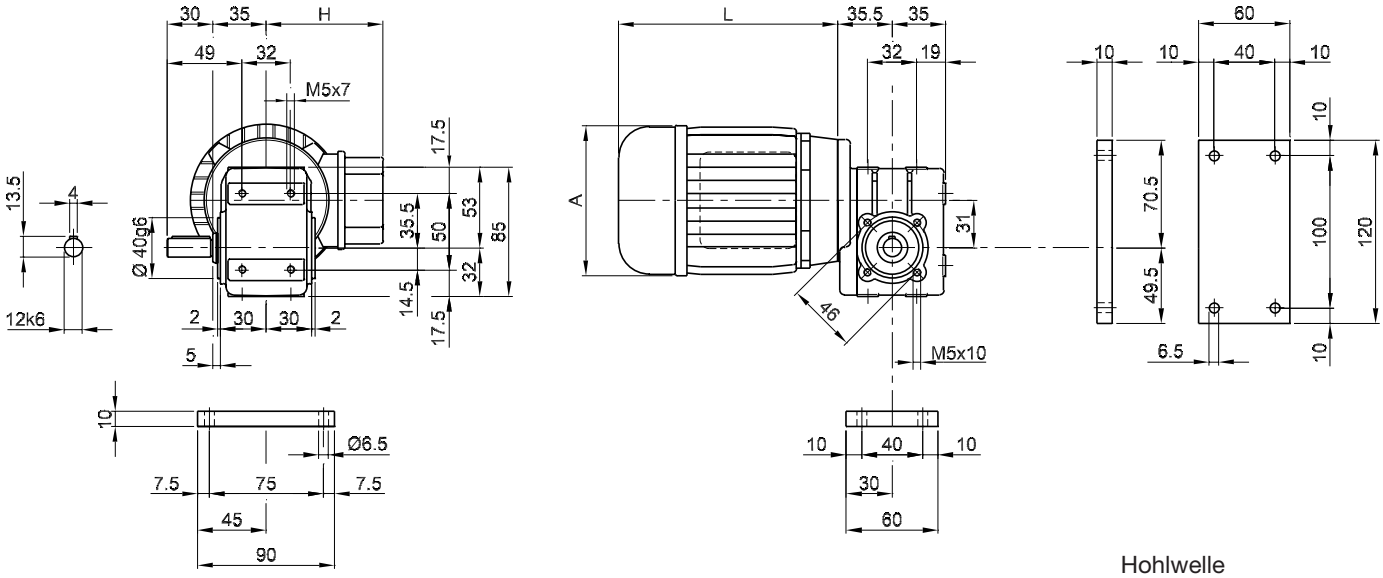

Flansch
Flasque
Flange
B 5/.. F90

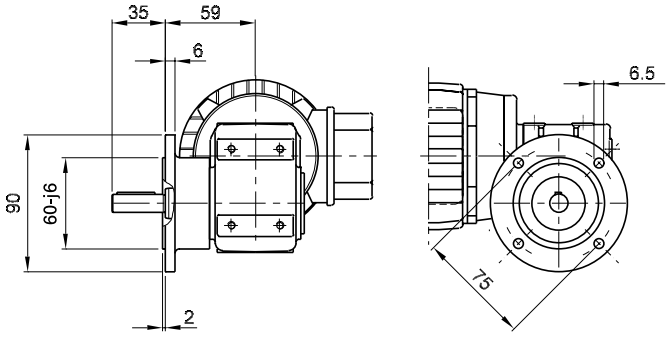

Hohlwelle
Arbre creux
Hollow shaft
B 14/.. - HW
B 5/.. F90 - HW

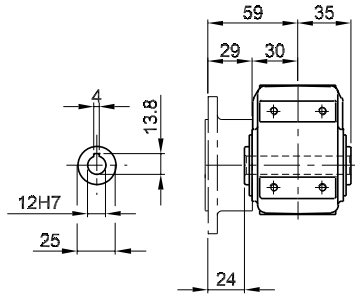

Bauformen/Klemmkastenlage · *Formes de montage/position de la boîte à bornes* · Mountings/position of the terminal box

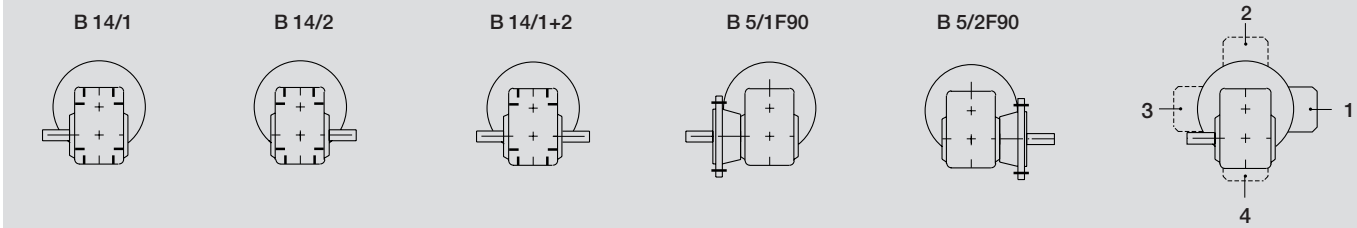

Motordaten · *Caractéristiques moteur* · Motordata

Pos. *Pos.* Pos.	Abmessungen [mm] *Dimensions [mm]* Dimensions [mm]			Nennstrom [A]** *Courant nominal [A]*** Nominal current [A]**		Motorgewicht *Poids moteur* Motor weight	Totalgewicht *Poids total* Total weight
	L*	H	A	230 V	400 V	(kg)	(kg)
1	125	77	104	0.28	0.16	2.8	4.1
3	142	77	104	0.45	0.26	3.4	4.7
4	165	95	110	0.41	0.24	2.7	4.0
5	142	77	104	0.66	0.38	2.9	4.2
6	186	100	125	0.76	0.42	3.0	4.3
7	165	95	110	0.99	0.53	3.8	5.1
9	186	100	125	0.92	0.57	3.0	4.3

***** Bei Bremsmotoren ist das Mass L um ca. 20 bis 40 mm länger
***** *Pour les moteurs-freins la longueur L est supérieure d'env. 20 à 40 mm*
***** For brake-motors the measure L is about 20 to 40 mm longer

****** Richtwerte
****** *valeurs indicatives*
****** Approximative values

A 31/25-W

Auswahltabelle
Tableau de choix
Selection table

Motorleistung [W] *Puissance moteur [W]* Motor power [W]		30	60	90	90	120
Motordrehzahl [min^{-1}] *Vitesse moteur [min^{-1}]* Motor speed [min^{-1}]		1400	1400	1400	2800	2800
Pos. gemäss Motordatentabelle *Pos. selon tableau caractéristiques moteur* Pos. according to table motordata		**1**	**3**	**4**	**5**	**7**
n_2 [min^{-1}]	$i_{Nenn.}$			M_2 [Nm]		
0.37	3750	10*	-	-	-	-
0.46	3000	10*	-	-	-	-
0.56	2500	10*	-	-	-	-
0.75	1900	10*	-	-	-	-
0.95	1500	10*	-	-	-	-
1.1	1250	10*	-	-	-	-
1.4	1000	10*	-	-	-	-
1.9	750	10*	-	-	-	-
2.5	570	10*	-	-	-	-
3.1	450	10*	-	-	-	-
3.7	375	10*	-	-	-	-
4.7	300	9	-	-	-	-
6.2	225	10*	-	-	-	-
9.5	300	-	-	-	10*	-
12.5	225	-	-	-	10*	-
15.5	90	-	-	10*	-	-
17.5	80	-	-	10*	-	-
23	120	-	-	-	10*	10*
23	60	-	10*	10*	-	-
27	105	-	-	-	10*	10*
31	90	-	-	-	10*	10*
35	80	-	-	-	10*	10*
35	40	-	7	10*	-	-
44	32	-	7	10	-	-
50	28	-	-	9	-	-
58	24	-	-	7	-	-

n_2 [min^{-1}] = Abtriebsdrehzahl · *vitesse de sortie* · output speed
i = Untersetzung · *réduction* · reduction

M_2 [Nm] = Abtriebsdrehmoment · *couple de sortie* · output torque

* Achtung: Die Motorleistung ist grösser als die zugelassene Getriebeleistung. M_2 = Grenzdrehmoment für Kurzzeitbetrieb
** Attention: La puissance du moteur est plus élevée que la puissance nominale du réducteur. M_2 = couple max. pour un fonctionnement intermittent*
* Attention: The motor power is higher than the admissible gear power. M_2 = maximum torque for short-time running

B 14/..

Standard: unlakiert, Lackierung optional
Standard: sans peinture, peinture en option
Standard: without painting, painting on request

Fussplatte: optional, lose geliefert
Patte: en option, livrée séparément
Footplate: on request, separate delivery

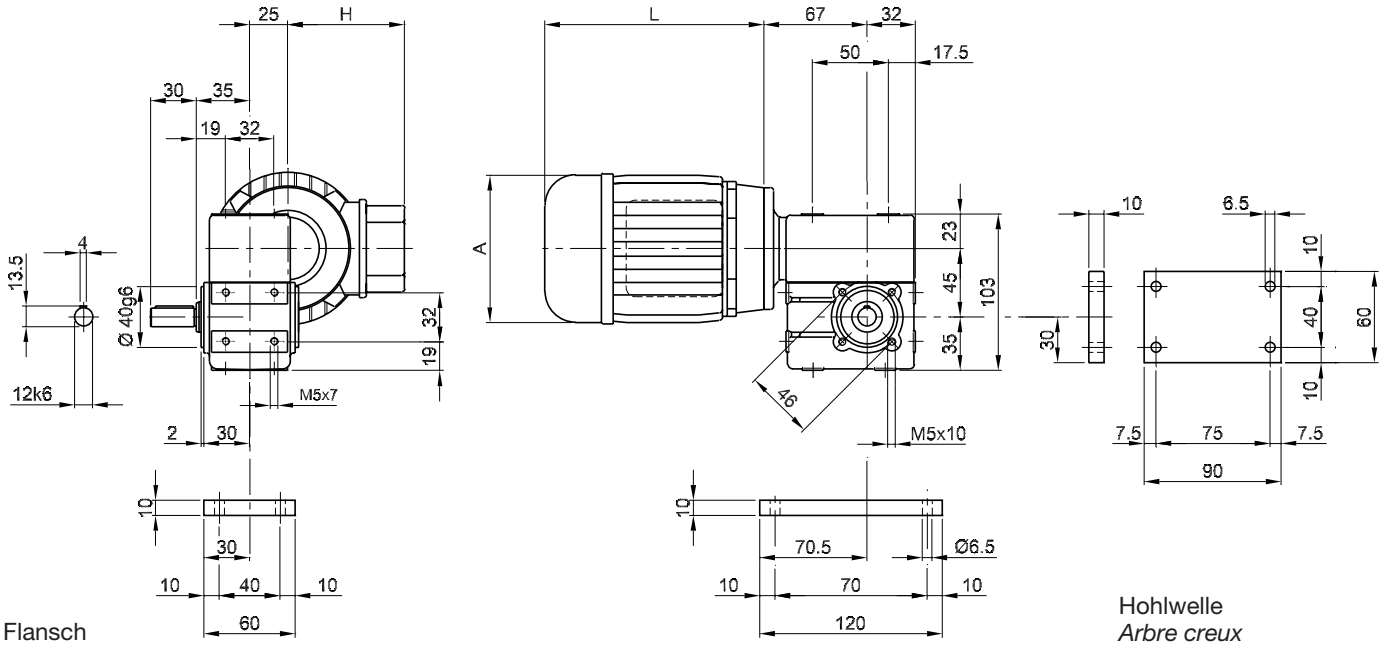

Flansch
Flasque
Flange
B 5/.. F90

Hohlwelle
Arbre creux
Hollow shaft
B 14/.. - HW
B 5/.. F90 - HW

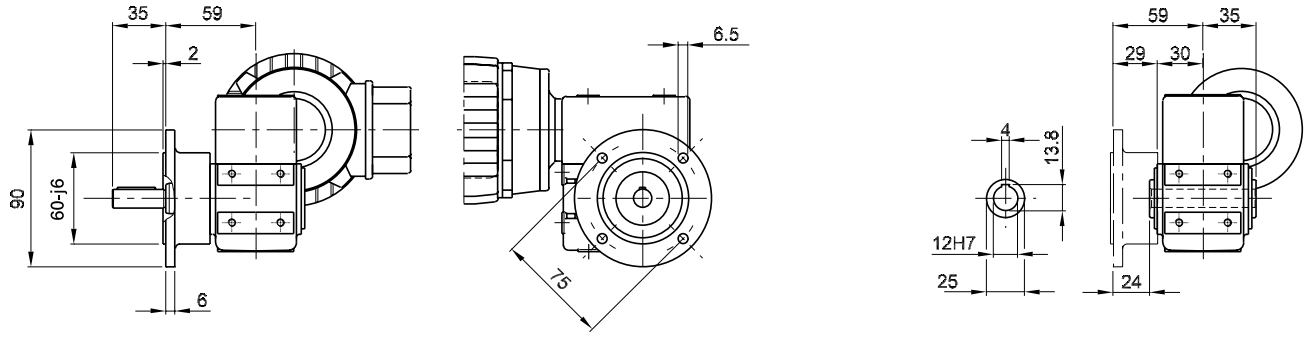

Bauformen/Klemmkastenlage · *Formes de montage/position de la boîte à bornes* · Mountings/position of the terminal box

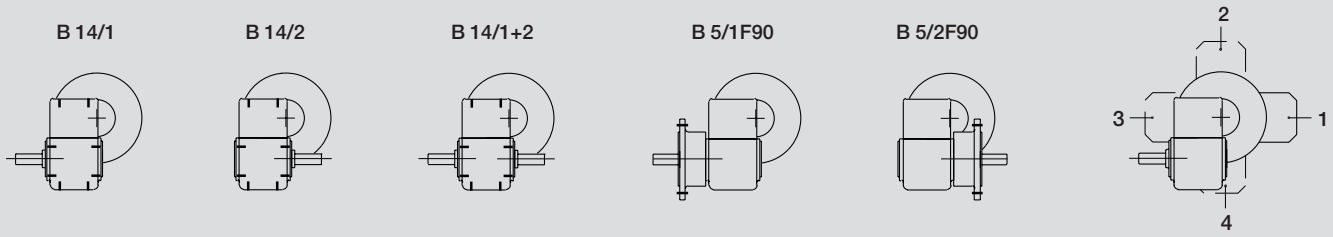

Motordaten · *Caractéristiques moteur* · Motordata

Pos. *Pos.* Pos.	Abmessungen [mm] *Dimensions [mm]* Dimensions [mm]			Nennstrom [A]** *Courant nominal [A]*** Nominal current [A]**		Motorgewicht *Poids moteur* Motor weight	Totalgewicht *Poids total* Total weight
	L*	H	A	230 V	400 V	[kg]	[kg]
1	125	77	104	0.28	0.16	2.8	4.6
3	142	77	104	0.41	0.24	2.7	4.5
4	165	95	110	0.66	0.38	2.9	4.7
5	142	77	104	0.66	0.38	2.8	4.6
7	165	95	110	0.92	0.57	3.0	4.8

***** Bei Bremsmotoren ist das Mass L um ca. 20 bis 40 mm länger
***** *Pour les moteurs-freins la longueur L est supérieure d'env. 20 à 40 mm*
***** For brake-motors the measure L is about 20 to 40 mm longer

****** Richtwerte
****** *valeurs indicatives*
****** Approximative values

A 40

Auswahltabelle
Tableau de choix
Selection table

Motorleistung [W] *Puissance moteur [W]* Motor power [W]		120	180	250	370	370	550
Motordrehzahl [min^{-1}] *Vitesse moteur [min^{-1}]* Motor speed [min^{-1}]		1400	1400	1400	1400	2800	2800
Pos. gemäss Motordatentabelle *Pos. selon tableau caractéristiques moteur* Pos. according to table motordata		**6**	**8**	**10**	**11**	**12**	**14**
n_2 [min^{-1}]	$i_{Nenn.}$	M_2 [Nm]					
17.5	80	23	30*	-	-	-	-
23.5	60	17	28	-	-	-	-
28	50	20	30*	30*	-	-	-
35	40	17	26	30*	30*	-	-
47	30	14	22	30	30*	-	-
56	25	12	18	26	30*	-	-
56	50	-	-	-	-	30*	30*
70	20	11	17	23	30*	-	-
70	40	-	-	-	-	-	30*
93	15	9	13	18	28	-	-
93	30	-	-	-	-	22	30*
116	12	7	11	15	23	-	-
112	25	-	-	-	-	19	30*
140	20	-	-	-	-	17	27
175	8	-	8	11	17	-	-
186	15	-	-	-	-	13	21
205	7	-	7	10	14	-	-
232	12	-	-	-	-	11	17
350	8	-	-	-	-	8	12
410	7	-	-	-	-	7	11

n_2 [min^{-1}] = Abtriebsdrehzahl · *vitesse de sortie* · output speed
i = Untersetzung · *réduction* · reduction

M_2 [Nm] = Abtriebsdrehmoment · *couple de sortie* · output torque

* Achtung: Die Motorleistung ist grösser als die zugelassene Getriebeleistung. M_2 = Grenzdrehmoment für Kurzzeitbetrieb
** Attention: La puissance du moteur est plus élevée que la puissance nominale du réducteur. M_2 = couple max. pour un fonctionnement intermittent*
* Attention: The motor power is higher than the admissible gear power. M_2 = maximum torque for short-time running

B 14/..

Standard: unlakiert, Lackierung optional
Standard: sans peinture, peinture en option
Standard: without painting, painting on request

Fussplatte: optional, lose geliefert
Patte: en option, livrée séparément
Footplate: on request, separate delivery

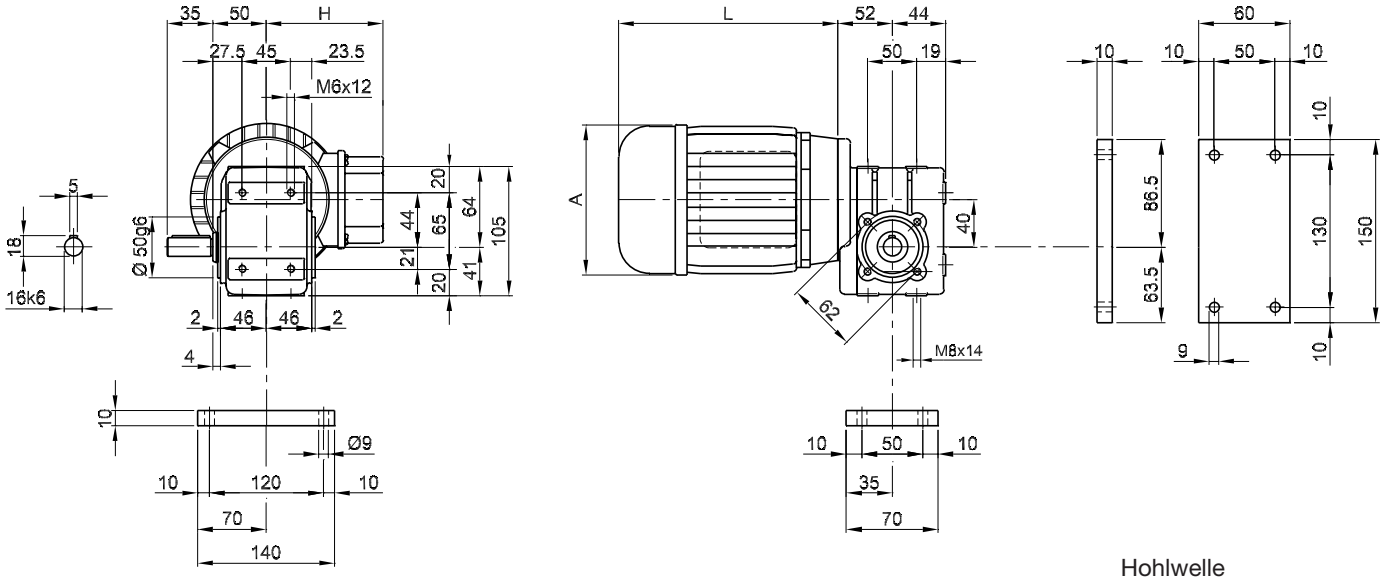

Flansch
Flasque
Flange
B 5/.. F..

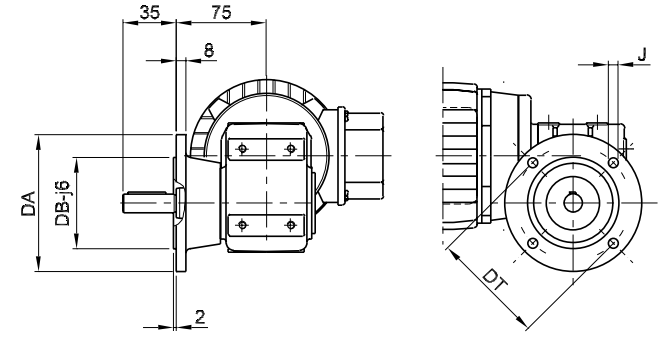

DA	DB	DT	J
120	80	100	7
140	95	115	9
160	110	130	9

Hohlwelle
Arbre creux
Hollow shaft
B 14/.. - HW
B 5/.. F.. - HW

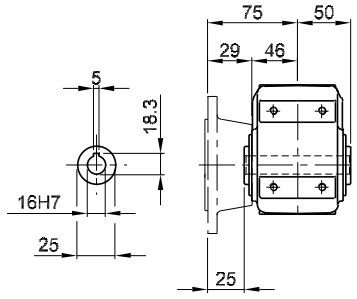

Bauformen/Klemmkastenlage · *Formes de montage/position de la boîte à bornes* · Mountings/position of the terminal box

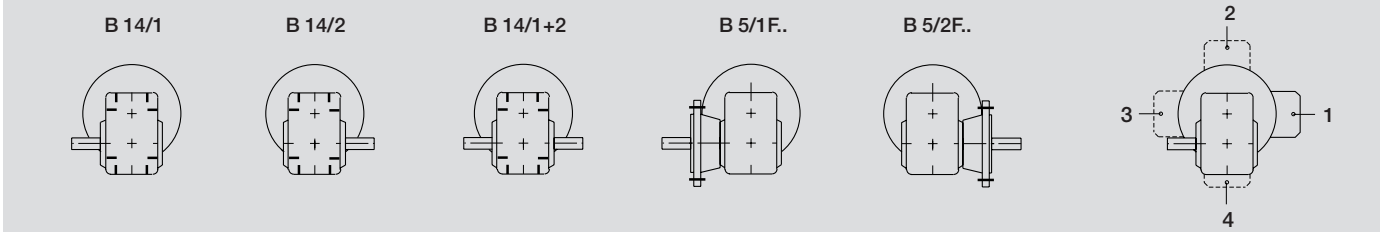

Motordaten · *Caractéristiques moteur* · Motordata

Pos. *Pos.* Pos.	Abmessungen [mm] *Dimensions [mm]* Dimensions [mm]			Nennstrom [A]** *Courant nominal [A]*** Nominal current [A]**		Motorgewicht *Poids moteur* Motor weight	Totalgewicht *Poids total* Total weight
	L*	H	A	230 V	400 V	[kg]	[kg]
6	186	100	125	0.99	0.57	3.8	6.3
8	186	100	125	1.13	0.65	4.2	6.7
10	216	107	140	1.49	0.86	4.5	7.0
11	216	107	140	2.20	1.27	6.5	9.0
12	216	107	140	1.80	1.04	6.0	8.5
14	216	107	140	2.60	1.50	6.6	9.1

***** Bei Bremsmotoren ist das Mass L um ca. 20 bis 40 mm länger
***** *Pour les moteurs-freins la longueur L est supérieure d'env. 20 à 40 mm*
***** For brake-motors the measure L is about 20 to 40 mm longer

****** Richtwerte
****** *valeurs indicatives*
****** Approximative values

A 40/25-W

Auswahltabelle
Tableau de choix
Selection table

Motorleistung [W] *Puissance moteur [W]* Motor power [W]		30	60	90	90	120	180
Motordrehzahl [min^{-1}] *Vitesse moteur [min^{-1}]* Motor speed [min^{-1}]		1400	1400	1400	2800	2800	2800
Pos. gemäss Motordatentabelle *Pos. selon tableau caractéristiques moteur* Pos. according to table motordata		**1**	**3**	**4**	**5**	**7**	**9**
n_2 [min^{-1}]	$i_{Nenn.}$			M_2 [Nm]			
0.35	4000	30*	-	-	-	-	-
0.47	3000	27	-	-	-	-	-
0.56	2500	30*	30*	-	-	-	-
0.7	2000	30*	30*	-	-	-	-
0.95	1500	27	30*	-	-	-	-
1.1	1250	24	30*	-	-	-	-
1.12	2500	-	-		30*	-	-
1.4	2000	-	-	-	30*	-	-
1.4	1000	23	30*	-	-	-	-
1.9	1500	-	-		30*	-	-
1.9	750	17	30*	-	-	-	-
2.2	1250	-	-	-	30*	-	-
2.3	600	15	30*	-	-	-	-
2.8	1000	-	-	-	30*	30*	-
3.1	450	19	30*	-	-	-	-
3.7	375	16	30*	-	-	-	-
3.8	750	-	-	-	30	30*	30*
4.6	600	-	-	-	26	30*	30*
4.7	300	16	30*	-	-	-	-
6.2	225	12	25	-	-	-	-
6.2	450	-	-	-	30*	30*	30*
7.5	375	-	-	-	26	30*	30*
7.8	180	-	21	30*	-	-	-
9.5	300	-	-	-	25	30*	30*
12	120	-	15	22	-	-	-
12.5	225	-	-	-	20	27	30*
14	100	-	13	19	-	-	-
15.5	180	-	-	-	17	22	30*
17.5	80	-	13	19	-	-	-
23	60	-	10	15	-	-	-
24	120	-	-	-	12	16	23
28	100	-	-	-	10	13	20
35	80	-	-	-	-	13	20
46	60	-	-	-	-	10	16

n_2 [min^{-1}] = Abtriebsdrehzahl · *vitesse de sortie* · output speed
i = Untersetzung · *réduction* · reduction

M_2 [Nm] = Abtriebsdrehmoment · *couple de sortie* · output torque

* Achtung: Die Motorleistung ist grösser als die zugelassene Getriebeleistung. M_2 = Grenzdrehmoment für Kurzzeitbetrieb
** Attention: La puissance du moteur est plus élevée que la puissance nominale du réducteur. M_2 = couple max. pour un fonctionnement intermittent*
* Attention: The motor power is higher than the admissible gear power. M_2 = maximum torque for short-time running

Standard: unlakiert, Lackierung optional
Standard: sans peinture, peinture en option
Standard: without painting, painting on request

Fussplatte: optional, lose geliefert
Patte: en option, livrée séparément
Footplate: on request, separate delivery

B 14/..

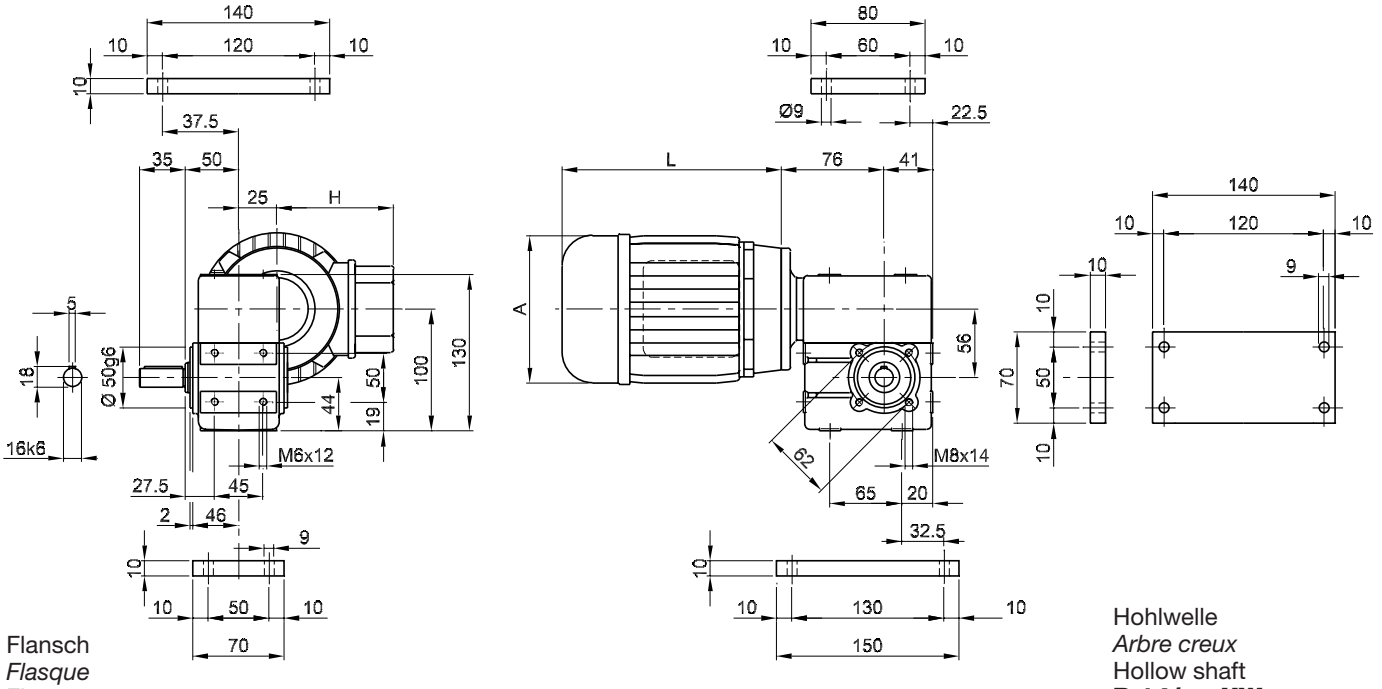

Flansch
Flasque
Flange
B 5/.. F..

Hohlwelle
Arbre creux
Hollow shaft
B 14/.. - HW
B 5/.. F.. - HW

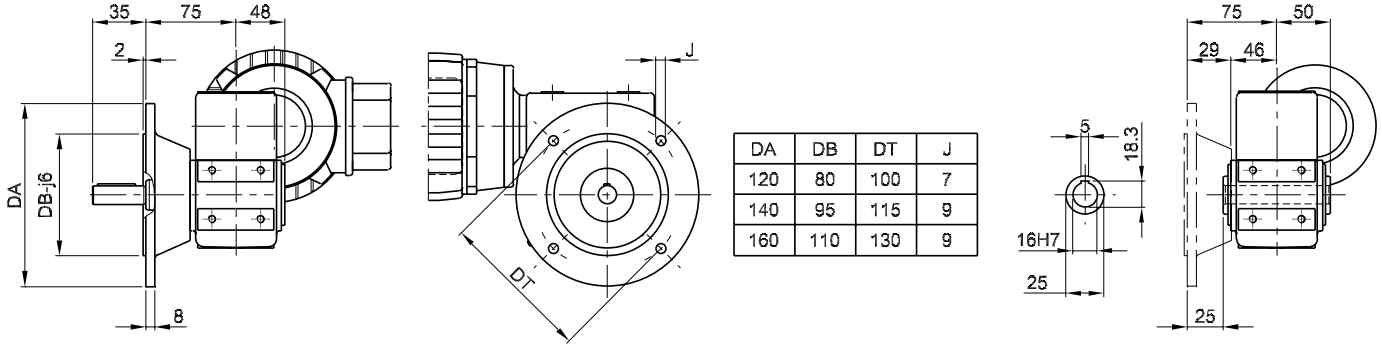

DA	DB	DT	J
120	80	100	7
140	95	115	9
160	110	130	9

Bauformen/Klemmkastenlage · *Formes de montage/position de la boîte à bornes* · Mountings/position of the terminal box

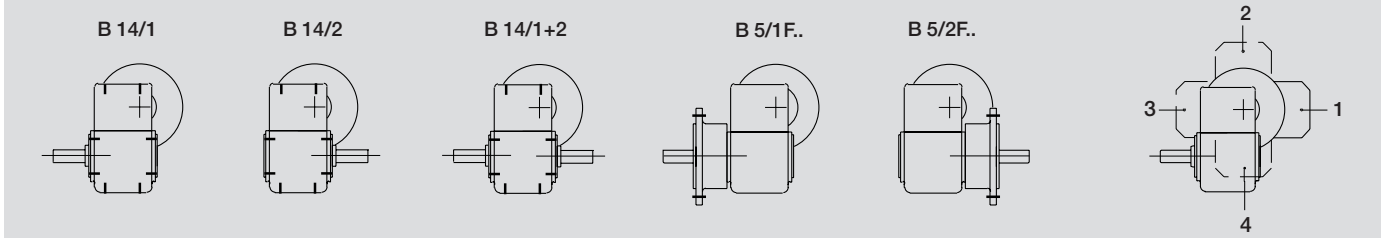

Motordaten · *Caractéristiques moteur* · Motordata

Pos. *Pos.* Pos.	Abmessungen [mm] *Dimensions [mm]* Dimensions [mm]			Nennstrom [A]** *Courant nominal [A]*** Nominal current [A]**		Motorgewicht *Poids moteur* Motor weight	Totalgewicht *Poids total* Total weight
	L*	H	A	230 V	400 V	[kg]	[kg]
1	125	77	104	0.28	0.16	2.8	6.7
3	142	77	104	0.41	0.24	2.7	6.6
4	165	95	110	0.66	0.38	2.9	6.8
5	142	77	104	0.66	0.38	2.8	6.7
7	165	95	110	0.92	0.57	3.0	6.9
9	186	100	125	1.00	0.58	3.9	7.8

***** Bei Bremsmotoren ist das Mass L um ca. 20 bis 40 mm länger
***** *Pour les moteurs-freins la longueur L est supérieure d'env. 20 à 40 mm*
***** For brake-motors the measure L is about 20 to 40 mm longer

****** Richtwerte
****** *valeurs indicatives*
****** Approximative values

US 302

Auswahltabelle
Tableau de choix
Selection table

Motorleistung [W] *Puissance moteur [W]* Motor power [W]		30	60	90	90	120
Motordrehzahl [min^{-1}] *Vitesse moteur [min^{-1}]* Motor speed [min^{-1}]		1400	1400	1400	2800	2800
Pos. gemäss Motordatentabelle *Pos. selon tableau caractéristiques moteur* Pos. according to table motordata		**1**	**3**	**4**	**5**	**7**
n_2 [min^{-1}]	$i_{Nenn.}$			M_2 [Nm]		
23.5	60	10	21	-	-	-
27.5	51	9	18	-	-	-
36	39	7	14	20	-	-
42	33	6	12	17	-	-
47	60	-	-	-	16	21
48	29	5	10	15	-	-
55	51	-	-	-	13	18
56	25	4	9	13	-	-
70	20	3	7	10	-	-
72	39	-	-	-	10	14
74	19	3	7	10	-	-
84	33	-	-	-	9	12
87	16	3	6	8	-	-
96	29	-	-	-	8	10
110	13	-	4	7	-	-
112	25	-	-	-	7	9
122	11	-	4	6	-	-
140	20	-	-	-	5	7
144	10	-	3	5	-	-
148	19	-	-	-	5	7
172	8	-	3	4	-	-
174	16	-	-	-	4	6
180	8	-	-	4	-	-
220	13	-	-	-	3	4
244	11	-	-	-	3	4
283	5	-	-	3	-	-
288	10	-	-	-	3	3
344	8	-	-	-	2	3
360	8	-	-	-	2	3

n_2 [min^{-1}] = Abtriebsdrehzahl · *vitesse de sortie* · output speed
i = Untersetzung · *réduction* · reduction

M_2 [Nm] = Abtriebsdrehmoment · *couple de sortie* · output torque

* Achtung: Die Motorleistung ist grösser als die zugelassene Getriebeleistung. M_2 = Grenzdrehmoment für Kurzzeitbetrieb
** Attention: La puissance du moteur est plus élevée que la puissance nominale du réducteur. M_2 = couple max. pour un fonctionnement intermittent*
* Attention: The motor power is higher than the admissible gear power. M_2 = maximum torque for short-time running

B 14/1

Standard: unlakiert, Lackierung optional
Standard: sans peinture, peinture en option
Standard: without painting, painting on request

Fussplatte: optional, lose geliefert
Patte: en option, livrée séparément
Footplate: on request, separate delivery

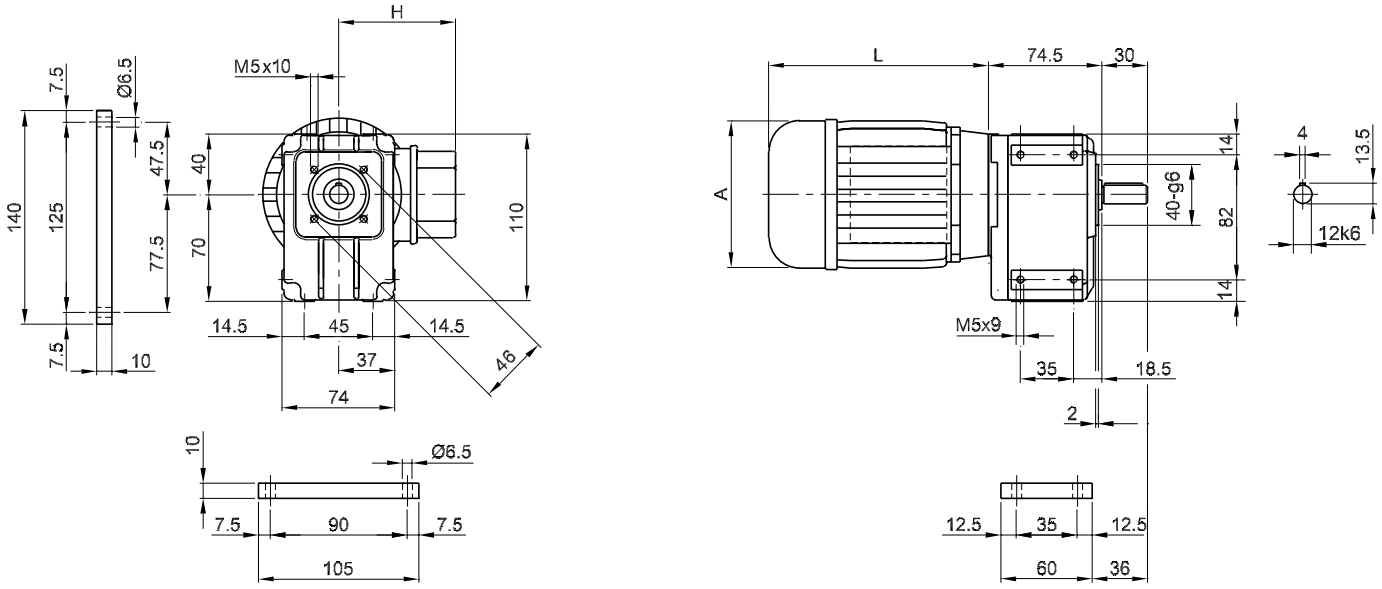

Flansch
Flasque
Flange
B 5/F90

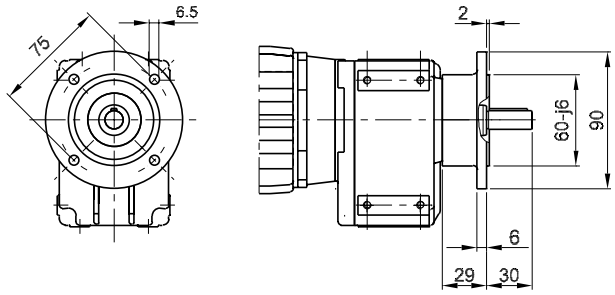

Bauformen/Klemmkastenlage · *Formes de montage/position de la boîte à bornes* · Mountings/position of the terminal box

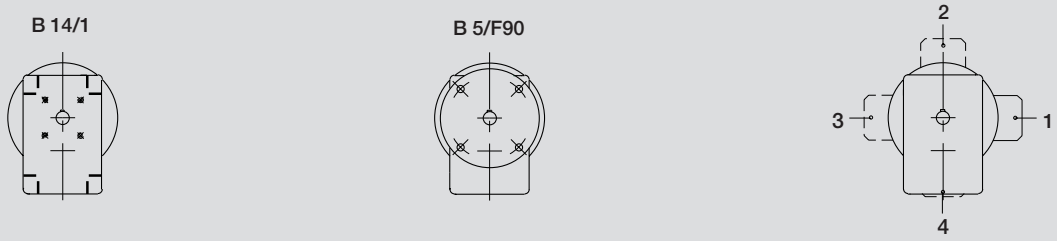

Motordaten · *Caractéristiques moteur* · Motordata

Pos. *Pos.* Pos.	Abmessungen [mm] *Dimensions [mm]* Dimensions [mm]			Nennstrom [A]** *Courant nominal [A]*** Nominal current [A]**		Motorgewicht *Poids moteur* Motor weight	Totalgewicht *Poids total* Total weight
	L*	H	A	230 V	400 V	[kg]	[kg]
1	125	77	104	0.40	0.23	2.2	3.3
3	142	77	104	0.61	0.35	2.4	3.5
4	165	95	110	0.66	0.38	2.9	4.0
5	142	77	104	0.63	0.36	2.4	3.5
7	165	95	110	0.92	0.57	3.0	4.1

***** Bei Bremsmotoren ist das Mass L um ca. 20 bis 40 mm länger
***** *Pour les moteurs-freins la longueur L est supérieure d'env. 20 à 40 mm*
***** For brake-motors the measure L is about 20 to 40 mm longer

****** Richtwerte
****** *valeurs indicatives*
****** Approximative values

US 303

Auswahltabelle
Tableau de choix
Selection table

Motorleistung [W] *Puissance moteur [W]* Motor power [W]		30	60	90	120
Motordrehzahl [min^{-1}] *Vitesse moteur [min^{-1}]* Motor speed [min^{-1}]		1400	1400	2800	2800
Pos. gemäss Motordatentabelle *Pos. selon tableau caractéristiques moteur* Pos. according to table motordata		**1**	**3**	**5**	**7**
n_2 [min^{-1}]	$i_{Nenn.}$	M_2 [Nm]			
3.5	400	25*	25*	-	-
4.1	341	25*	25*	-	-
4.6	304	25*	25*	-	-
5.3	264	25*	25*	-	-
6.3	222	25*	25*	-	-
7	200	25*	25*	-	-
8.4	167	25*	25*	-	-
9.4	149	25*	25*	-	-
10.5	133	23	25*	-	-
11.2	125	22	25*	-	-
14	100	17	25*	-	-
14.6	96	17	25*	-	-
17.2	81	14	25*	-	-
21	133	-	-	25*	25*
21.6	65	11	23	-	-
22.5	124	-	-	25*	25*
27.5	102	-	-	25*	25*
29.5	95	-	-	25	25*
34.5	81	-	-	21	25*

n_2 [min^{-1}] = Abtriebsdrehzahl · *vitesse de sortie* · output speed
i = Untersetzung · *réduction* · reduction

M_2 [Nm] = Abtriebsdrehmoment · *couple de sortie* · output torque

* Achtung: Die Motorleistung ist grösser als die zugelassene Getriebeleistung. M_2 = Grenzdrehmoment für Kurzzeitbetrieb
** Attention: La puissance du moteur est plus élevée que la puissance nominale du réducteur. M_2 = couple max. pour un fonctionnement intermittent*
* Attention: The motor power is higher than the admissible gear power. M_2 = maximum torque for short-time running

Standard: unlakiert, Lackierung optional
Standard: sans peinture, peinture en option
Standard: without painting, painting on request

Fussplatte: optional, lose geliefert
Patte: en option, livrée séparément
Footplate: on request, separate delivery

B 14/1

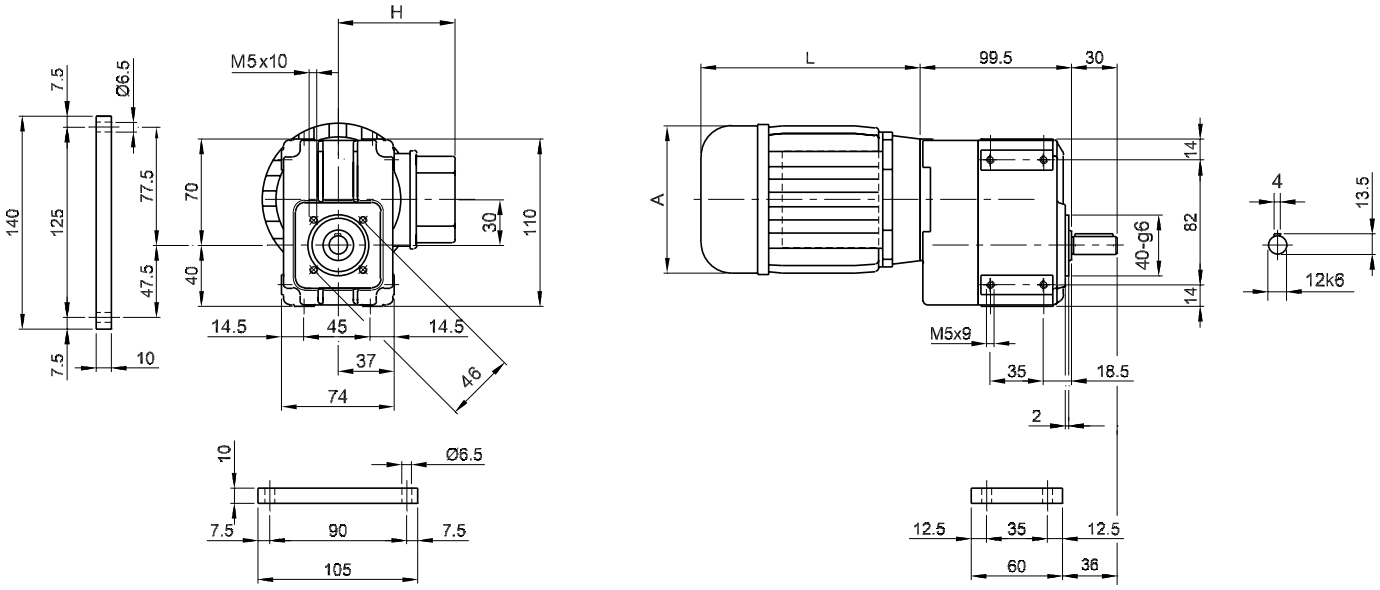

Flansch
Flasque
Flange
B 5/F90

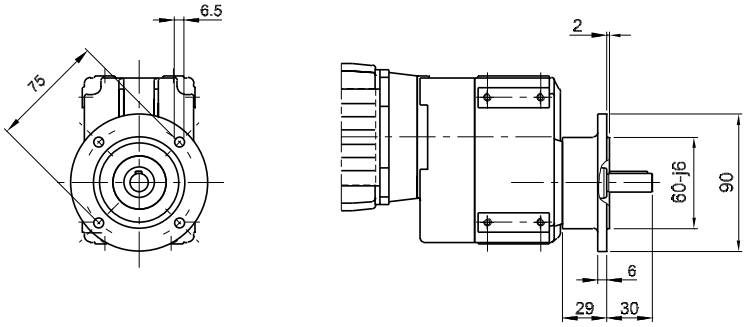

Bauformen/Klemmkastenlage · *Formes de montage/position de la boîte à bornes* · Mountings/position of the terminal box

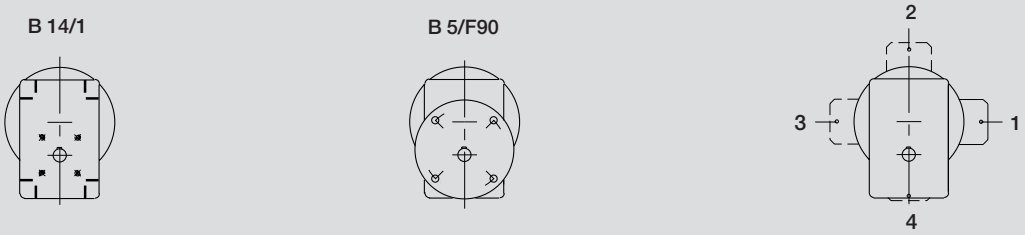

Motordaten · *Caractéristiques moteur* · Motordata

Pos. *Pos.* Pos.	Abmessungen [mm] *Dimensions [mm]* Dimensions [mm]			Nennstrom [A]** *Courant nominal [A]*** Nominal current [A]**		Motorgewicht *Poids moteur* Motor weight	Totalgewicht *Poids total* Total weight
	L*	H	A	230 V	400 V	[kg]	[kg]
1	125	77	104	0.40	0.23	2.2	3.7
3	142	77	104	0.61	0.35	2.4	3.9
5	142	77	104	0.63	0.36	2.4	3.9
7	165	95	110	0.92	0.57	3.0	4.5

***** Bei Bremsmotoren ist das Mass L um ca. 20 bis 40 mm länger
***** *Pour les moteurs-freins la longueur L est supérieure d'env. 20 à 40 mm*
***** For brake-motors the measure L is about 20 to 40 mm longer

****** Richtwerte
****** *valeurs indicatives*
****** Approximative values

US 362

Auswahltabelle
Tableau de choix
Selection table

Motorleistung [W] *Puissance moteur [W]* Motor power [W]		120	180	250	370	550
Motordrehzahl [min^{-1}] *Vitesse moteur [min^{-1}]* Motor speed [min^{-1}]		1400	1400	1400	1400	2800
Pos. gemäss Motordatentabelle *Pos. selon tableau caractéristiques moteur* Pos. according to table motordata		**6**	**8**	**10**	**11**	**14**
n_2 [min^{-1}]	$i_{Nenn.}$			M_2 [Nm]		
20	70	52	60*	60*	-	-
22.5	62	46	60*	-	-	-
25	56	41	60*	60*	-	-
28	50	37	55	60*	-	-
30	47	34	52	60*	-	-
34	41	30	46	60*	-	-
40	35	26	39	54	60*	-
45	31	23	34	48	60*	-
50	28	21	31	43	60*	-
56	25	18	28	38	57	-
60	23	17	26	36	53	-
60	47	-	-	-	-	60*
67	42	-	-	-	-	60*
68	21	15	23	32	47	-
80	18	13	19	27	40	-
80	35	-	-	-	-	59
90	16	11	17	24	35	-
90	31	-	-	-	-	53
100	14	10	15	21	32	-
100	28	-	-	-	-	47
111	13	9	14	19	29	-
112	25	-	-	-	-	42
120	23	-	-	-	-	39
121	12	-	13	18	26	-
136	10	-	11	16	23	-
136	21	-	-	-	-	35
152	9	-	10	14	21	-
160	18	-	-	-	-	30
170	8	-	9	13	19	-
180	16	-	-	-	-	26
182	8	-	-	12	17	-
200	14	-	-	-	-	24
222	6	-	-	10	14	-
222	13	-	-	-	-	21
240	6	-	-	-	13	-
240	12	-	-	-	-	20
277	5	-	-	-	11	-
299	5	-	-	-	11	-
338	4	-	-	-	9	-

n_2 [min^{-1}] = Abtriebsdrehzahl · *vitesse de sortie* · output speed
i = Untersetzung · *réduction* · reduction
M_2 [Nm] = Abtriebsdrehmoment · *couple de sortie* · output torque

* Achtung: Die Motorleistung ist grösser als die zugelassene Getriebeleistung. M_2 = Grenzdrehmoment für Kurzzeitbetrieb
** Attention: La puissance du moteur est plus élevée que la puissance nominale du réducteur. M_2 = couple max. pour un fonctionnement intermittent*
* Attention: The motor power is higher than the admissible gear power. M_2 = maximum torque for short-time running

B 14/1

Standard: unlakiert, Lackierung optional
Standard: sans peinture, peinture en option
Standard: without painting, painting on request

Fussplatte: optional, lose geliefert
Patte: en option, livrée séparément
Footplate: on request, separate delivery

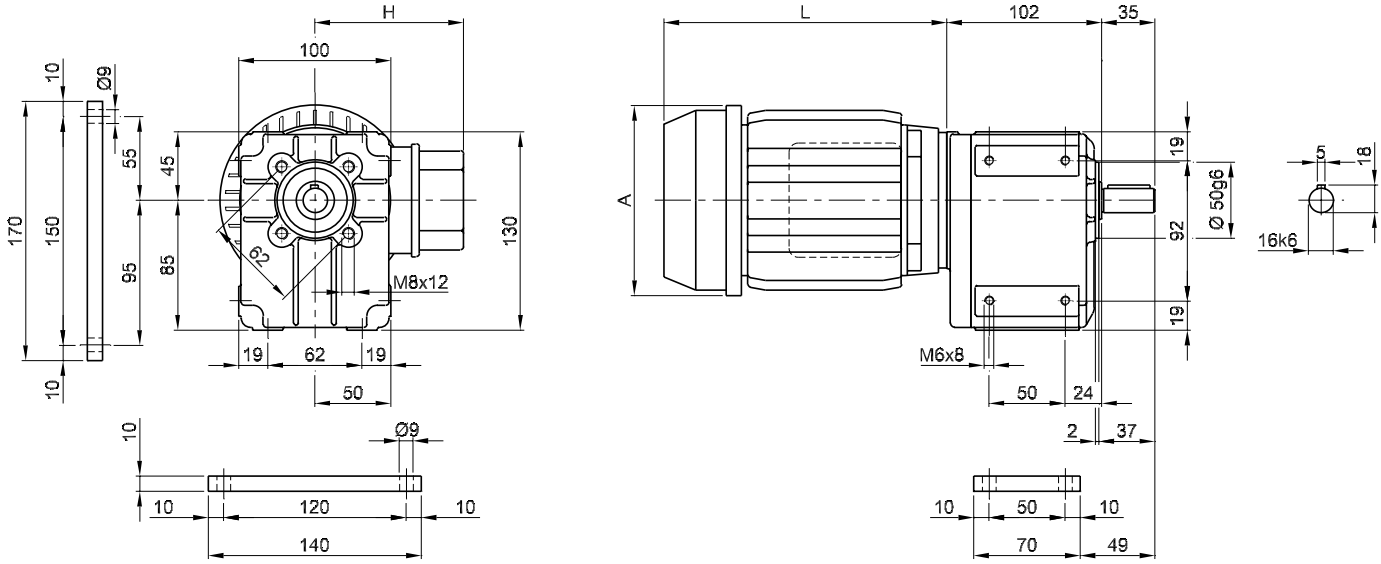

Flansch
Flasque
Flange
B 5/F..

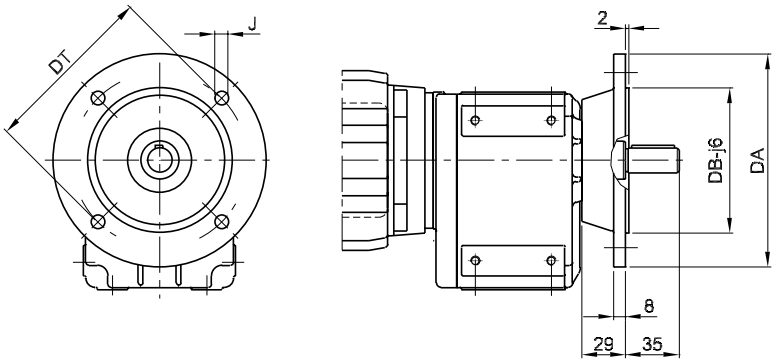

DA	DB	DT	J
120	80	100	7
140	95	115	9
160	110	130	9

Bauformen/Klemmkastenlage · *Formes de montage/position de la boîte à bornes* · Mountings/position of the terminal box

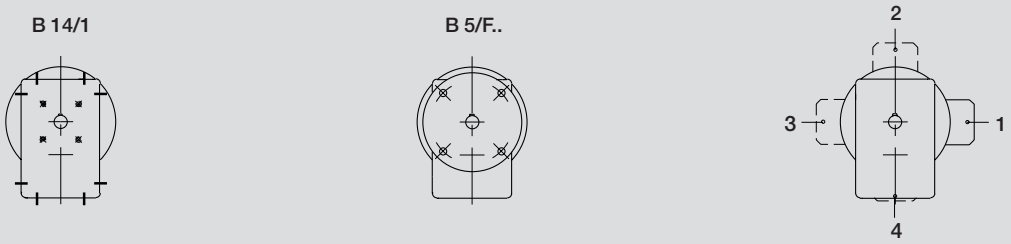

Motordaten · *Caractéristiques moteur* · Motordata

Pos. *Pos.* Pos.	Abmessungen [mm] *Dimensions [mm]* Dimensions [mm]			Nennstrom [A]** *Courant nominal [A]*** Nominal current [A]**		Motorgewicht *Poids moteur* Motor weight	Totalgewicht *Poids total* Total weight
	L*	H	A	230 V	400 V	[kg]	[kg]
6	186	100	125	0.99	0.57	3.8	7.0
8	186	100	125	1.13	0.65	4.2	7.4
10	216	107	140	1.49	0.86	4.5	7.7
11	216	107	140	2.20	1.27	6.5	9.7
14	216	107	140	2.60	1.50	6.6	9.8

***** Bei Bremsmotoren ist das Mass L um ca. 20 bis 40 mm länger
***** *Pour les moteurs-freins la longueur L est supérieure d'env. 20 à 40 mm*
***** For brake-motors the measure L is about 20 to 40 mm longer

****** Richtwerte
****** *valeurs indicatives*
****** Approximative values

US 363

Auswahltabelle
Tableau de choix
Selection table

Motorleistung [W] *Puissance moteur [W]* Motor power [W]		30	60	90	120
Motordrehzahl [min^{-1}] *Vitesse moteur [min^{-1}]* Motor speed [min^{-1}]		1400	1400	1400	1400
Pos. gemäss Motordatentabelle *Pos. selon tableau caractéristiques moteur* Pos. according to table motordata		**1**	**3**	**4**	**6**
n_2 [min^{-1}]	$i_{Nenn.}$	M_2 [Nm]			
3.9	359	60*	-	-	-
4.4	318	59	-	-	-
4.8	292	54	-	-	-
5.5	255	47	-	-	-
5.8	241	44	-	-	-
6.5	215	40	-	-	-
6.9	203	37	60*	-	-
7.7	182	33	60*	60*	-
8.7	161	30	59	60*	-
9.5	147	27	54	60*	-
10.5	133	25	49	60*	-
11	127	23	47	60*	-
11.5	122	22	45	60*	-
12.5	112	21	41	60*	-
13	108	20	40	60	-
14	100	18	37	55	-
15.5	90	17	33	50	60*
16.5	85	16	31	47	60*
17.5	80	15	29	44	59
19.3	73	13	27	40	-
21	67	-	25	37	-
21.5	65	-	24	36	-
23.5	60	-	22	33	-
26.5	53	-	19	29	-
28	50	-	18	28	-
29.5	47	-	17	26	-
33	42	-	16	23	-
35	40	-	-	22	-

n_2 [min^{-1}] = Abtriebsdrehzahl · *vitesse de sortie* · output speed
i = Untersetzung · *réduction* · reduction

M_2 [Nm] = Abtriebsdrehmoment · *couple de sortie* · output torque

* Achtung: Die Motorleistung ist grösser als die zugelassene Getriebeleistung. M_2 = Grenzdrehmoment für Kurzzeitbetrieb
** Attention: La puissance du moteur est plus élevée que la puissance nominale du réducteur. M_2 = couple max. pour un fonctionnement intermittent*
* Attention: The motor power is higher than the admissible gear power. M_2 = maximum torque for short-time running

Standard: unlakiert, Lackierung optional
Standard: sans peinture, peinture en option
Standard: without painting, painting on request

Fussplatte: optional, lose geliefert
Patte: en option, livrée séparément
Footplate: on request, separate delivery

B 14/1

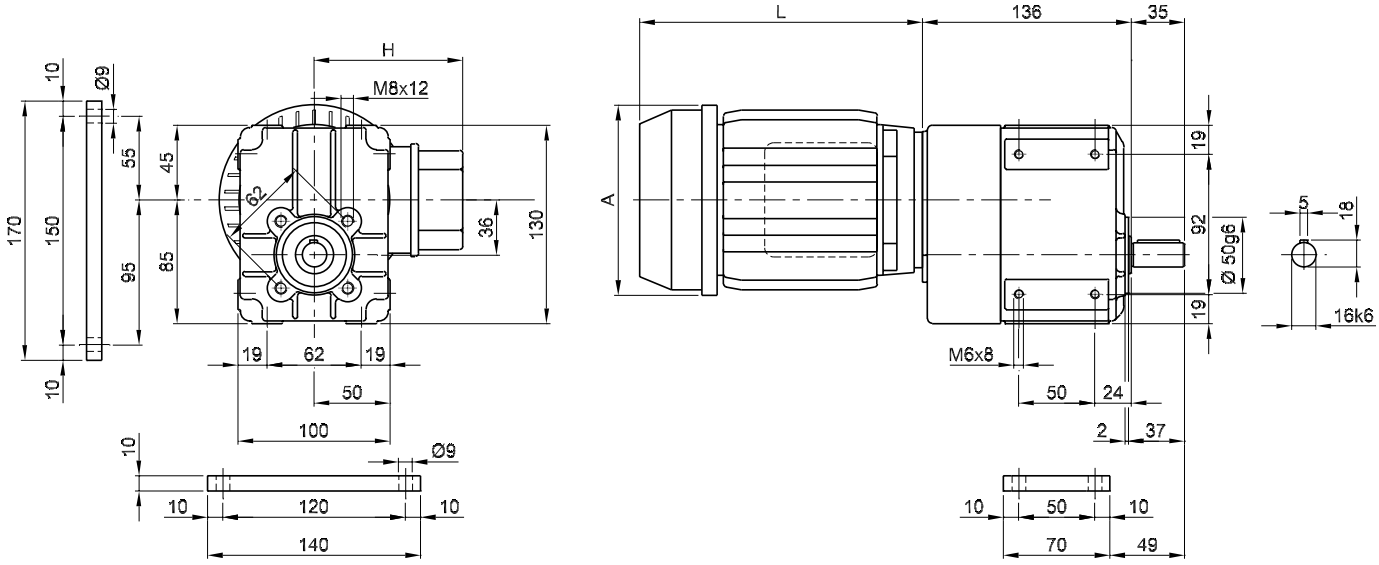

Flansch
Flasque
Flange
B 5/F..

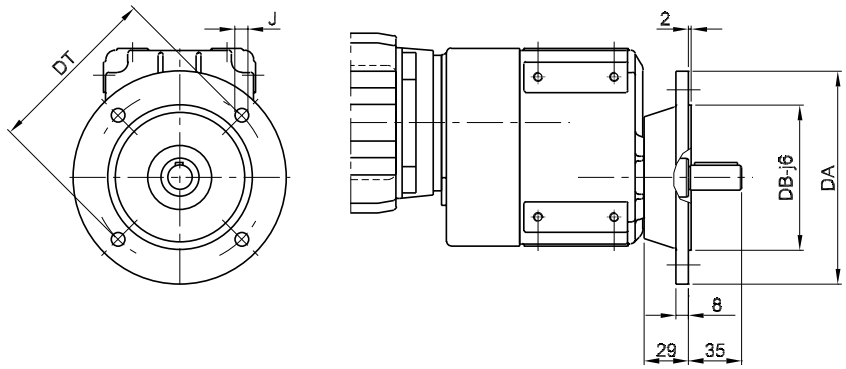

DA	DB	DT	J
120	80	100	7
140	95	115	9
160	110	130	9

Bauformen/Klemmkastenlage · *Formes de montage/position de la boîte à bornes* · Mountings/position of the terminal box

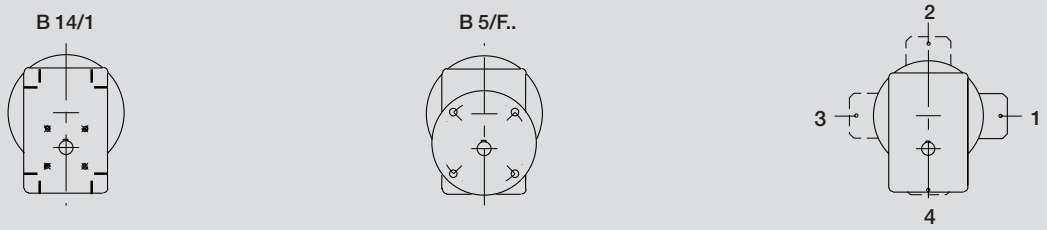

Motordaten · *Caractéristiques moteur* · Motordates

Pos. *Pos.* Pos.	Abmessungen [mm] *Dimensions [mm]* Dimensions [mm]			Nennstrom [A]** *Courant nominal [A]*** Nominal current [A]**		Motorgewicht *Poids moteur* Motor weight	Totalgewicht *Poids total* Total weight
	L*	H	A	230 V	400 V	[kg]	[kg]
1	125	77	104	0.28	0.16	2.8	6.9
3	172	77	104	0.41	0.24	2.7	6.8
4	165	95	110	0.66	0.38	2.9	7.0
6	186	100	125	0.76	0.42	3.8	7.9

***** Bei Bremsmotoren ist das Mass L um ca. 20 bis 40 mm länger
***** *Pour les moteurs-freins la longueur L est supérieure d'env. 20 à 40 mm*
***** For brake-motors the measure L is about 20 to 40 mm longer

****** Richtwerte
****** *valeurs indicatives*
****** Approximative values

INDUR Antriebstechnik AG

Industriestrasse 17 CH-4410 Liestal Telefon 061 279 2900 Fax 061 279 2910 E-Mail: info@indur.ch www.indur.ch

Anfrage · *Demande d'offre* · Demand ☐

Bestellung · *Ordre* · Order ☐

Anzahl · *Quantitée* · Quantity

Technische Spezifikationen zu · *Spécifications téchniques pour* · Technical specifications for

Getriebe · *Réducteur* · Gear

Typ · *Type* · Type		
Abtriebsdrehzahl · *Vitesse de sortie* · Output speed		min^{-1}
Abtriebsmoment · *Couple de sortie* · Output torque		Nm
Untersetzung · *Réduction* · Reduction	i = 1 :	
Bauform · *Forme de montage* · Mounting		

Drehstrommotor · *Moteur à courant triphasé* · A.C. motor

Leistung · *Puissance* · Power		kW
Drehzahl · *Vitesse* · Speed		min^{-1}
Spannung · *Tension* · Voltage		V
Frequenz · *Fréquence* · Frequency		Hz
Schutzart · *Protection* · Protection	IP	
Klemmenkastenlage · *Pos. de la boîte à bornes* · Pos. of terminal box	Nr.	

Angaben bei Frequenzumrichterbetrieb
Indications pour service avec convertisseur de fréquence
Indications for frequency inverter service

Typ · *Type* · Type		
Regelbereich · *Plage de réglage* · Control range		Hz

Bemerkungen · *Notifications* · Remarks

Name · *Nom* · Name

Vorname · *Prénom* · First Name

Firma · *Société* · Company

Strasse · *Rue* · Street

PLZ/Ort · *Code postal/Lieu* · Postal code/City

Telefon · *Téléphone* · Phone

Fax

E-Mail

INDUR Antriebstechnik AG

Vom Getriebemotor zur kompletten Antriebs-Systemlösung
Du motoréducteur au système complet d'entraînement
From gear motor up to the complete system solution

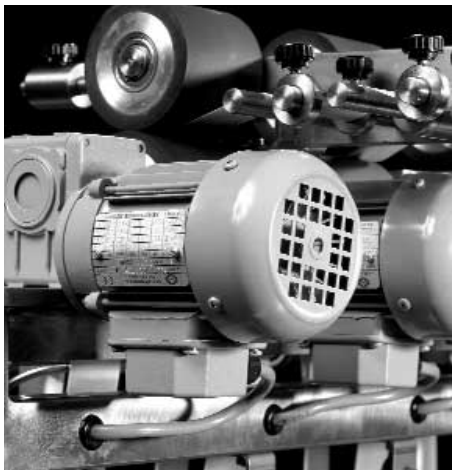

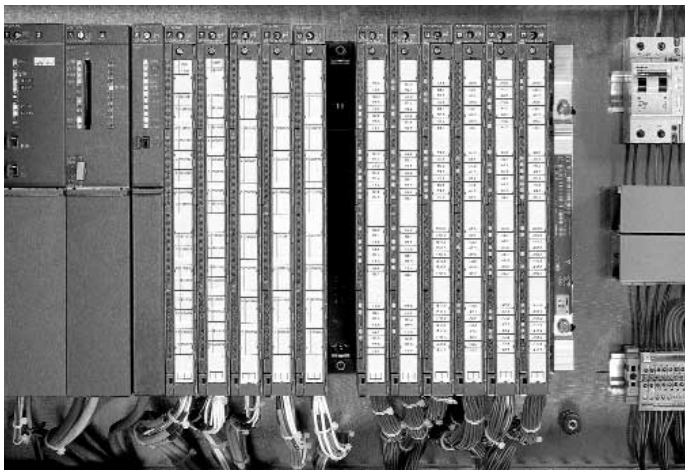
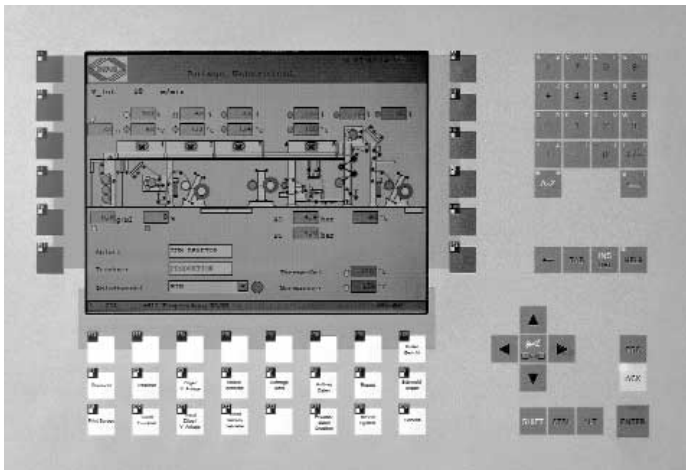

Vertreten durch: Représenté par: Represented by:

INDUR Antriebstechnik AG

Industriestrasse 17 CH-4410 Liestal info@indur.ch
Tel. 061 279 2900 Fax 061 279 2910 www.indur.ch